INSTRUCȚIUNI DE ASAMBLARE LB. ROMANA - MASA DE FOTBAL M01238

Vă mulțumim că ați cumpărat masa de fotbal de la noi. Sperăm că va satisface așteptările dumneavoastră și că vă veți distra pe cinste în timpul jocurilor. Pentru a vă asigura că aceasta își îndeplinește scopul și nu își reduce durata de viață, vă rugăm să citiți cu atenție următoarele instrucțiuni.

AVERTISMENT! Doi adulți sunt necesari pentru a asambla mingea de fotbal!!!

SEZNAM DÍLŮ

	Descriere	Numar		Descriere	Numar
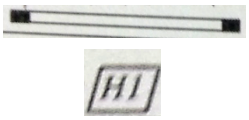		2buc		Tijă 2 jucători oapeți	1ks
	1/4“ șaibă	28buc		Tijă 2 jucători gazde	1ks
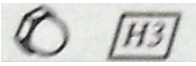	1/4“ piuliță	4buc		Tijă 3 jucători oapeți	1ks
	1/4“ x 1 – 1,2“ șurub	24buc		Tijă 5 jucători gazde	1ks
	1-1/2“ șurub rorund	4buc	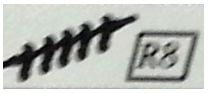	Tijă 5 jucători oapeți	1ks
	Extensie picioare	4buc		Pereți laterali	2ks
	1/2“ șurub rotund	8buc	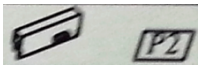	Panou spate	2ks
	Garnituri de cauciuc	16buc	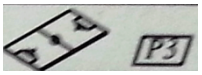	Suprafața de joc	1ks
	7/8“ șuruburi	26buc		Picioare masă	4ks
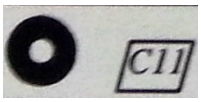	Șaibă de plastic	16buc		Mânere	8ks

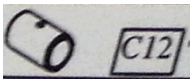	Inel pentru stâlpi po	4buc	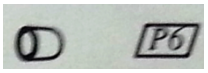	Capace capete pentru tije	8ks
	Tijă porta gazde	1buc		Contor	2ks
	Tijă porta oapsteți	1buc	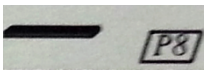	Protecție sub placa de joc	2ks
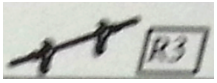	Tijă 2 jucători gazdă	1buc	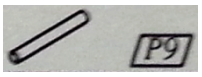	Susținere transversală	2ks
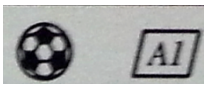	bile	2buc	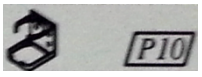	Suport băuturi	2ks
			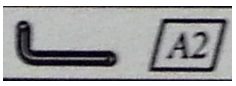	Imbus	1ks

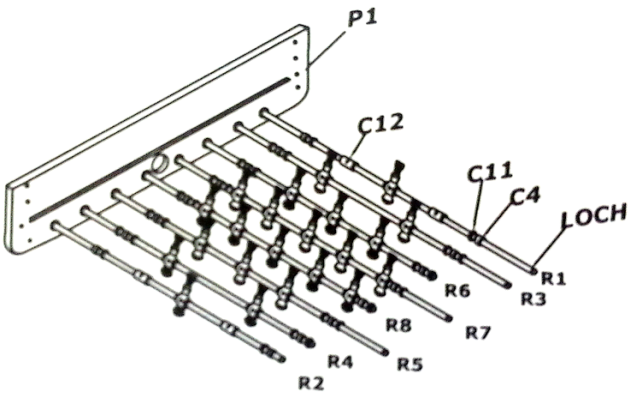

1. Așezați tijele în secțiunea P1, exact în aceeași ordine ca în imagine. Masa este asamblată invers, așa că asigurați-vă că piesele sunt cu susul în jos.

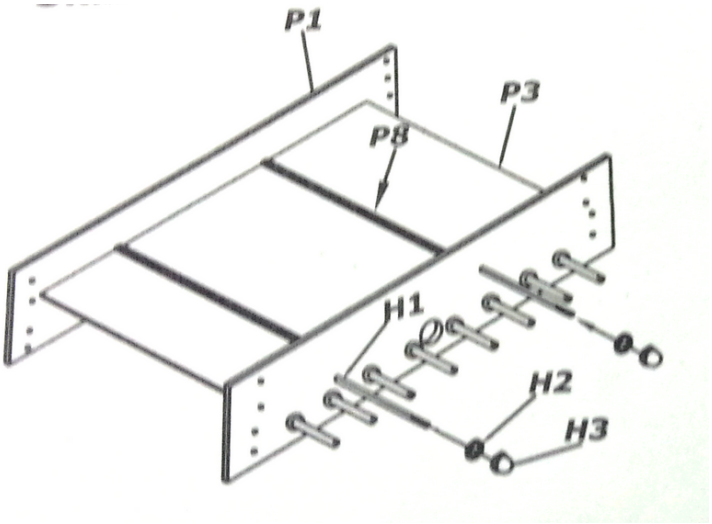

2. Luați terenul de joc P3 și glisați-l în canelura de pe bara laterală P1 și adăugați cea de-a doua bară laterală P1, glisând-o de asemenea în conformitate cu canelura. Acum puneți piesele din P8 pe tablă, pentru a fixa tabla de joc. Așezați P8 în centrul plăcii și atașați-le cu H2 și H3 (așa cum se arată în imagine).

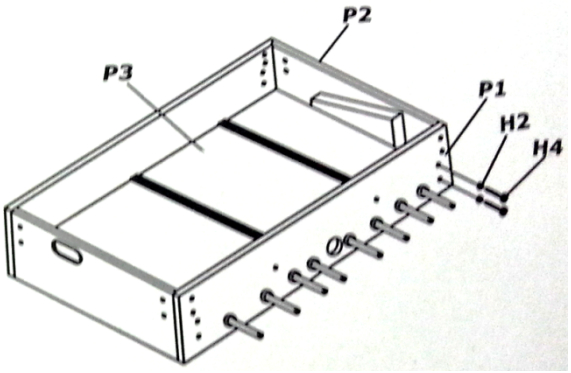

3. Se fixează capetele P2 pe pereții laterali ai P1 cu ajutorul șuruburilor H4 și a șaibelor H2. Verificați dacă pereții sunt în unghiuri drepte!

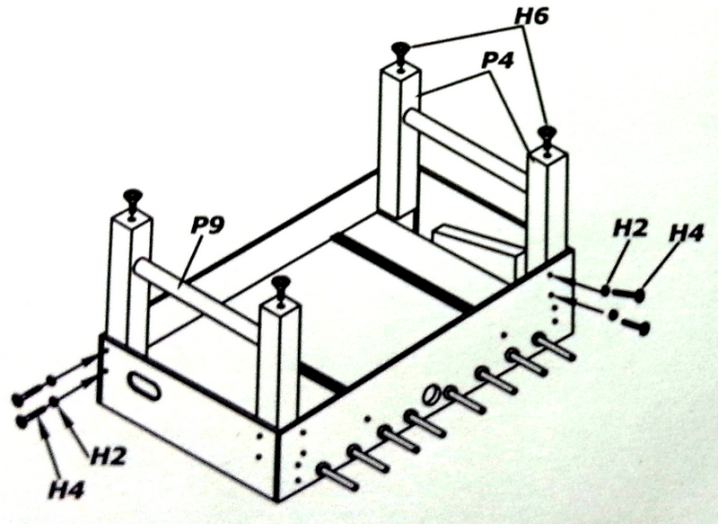

4. Cu ajutorul suporturilor transversale P9, fixați picioarele P4 la șinele laterale P1 și la partea din spate a lui P2 cu ajutorul șuruburilor H4 și a șaibelor H2. Înșurubați capacele de capăt H6 în capătul picioarelor P4 pentru a nivela masa chiar și pe suprafețe inegale.

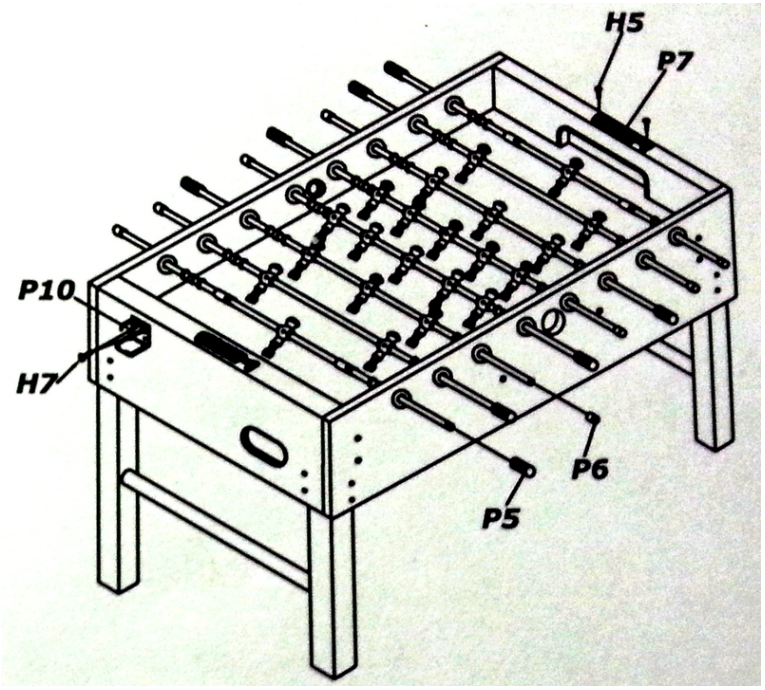

5. Cel puțin 2 adulți sunt necesari pentru acest pas! Ridicați cu grijă masa - atenție, masa este grea - și întoarceți-o cu grijă cu partea superioară în sus. Așezați contoarele P7 la ambele capete ale mesei cu ajutorul șuruburilor H5. Așezați suporturile de pahare P10 pe părțile laterale ale mesei cu ajutorul șuruburilor rotunde H7. Așezați mânerele P5 pe bare și așezați protecția P6 pe cealaltă parte a barei. (Mânerele sunt mai bine așezate pe bare dacă picurați puțin săpun pe bară).

Felicitări, tocmai ați construit o masă de fotbal. Vă dorim mult succes și distracție pe parcursul jocurilor. Vă rugăm să păstrați cu grijă acest manual pentru o consultare ulterioară.

INSTRUKCE

- Před připojením rukojetí se ujistěte, že tyče máte opravdu správně seřazeny. Rukojeti lze pouze špatně sundat.

- Míčky pro stolní fotbálek nejsou hračka! Pro děti do 3 let je zde nebezpečí vdechnutí!

- Na čistý hadřík dejte leštidlo na nábytek a otřete jím hrací tyče, tak se zvýší jejich mazavost a budou lépe klouzat.
- Na čištění vnějšího povrchu používejte pouze leštěnku na nábytek.
- Tento produkt je pouze pro vnitřní použití
- Tento stůl není uzpůsoben, aby se na něm sedělo, nebo se zatěžoval velkou vahou.
- U stolu nejezte! Drobky z jídla by mohli zapadnout do stolu, odkud je nelze vyčistit.