INSTRUCȚIUNI DE ASAMBLARE LB. ROMANA - FOTBAL DE MASĂ M01227

Vă mulțumim că ați cumpărat masa de fotbal de la noi. Sperăm că va satisface așteptările dumneavoastră și că vă veți distra pe cinste în timpul jocurilor. Pentru a vă asigura că aceasta își îndeplinește scopul și nu își reduce durata de viață, vă rugăm să citiți cu atenție următoarele instrucțiuni.

AVERTISMENT! Doi adulți sunt necesari pentru a asambla mingea de fotbal!!!

LISTA DE PIESE

	DENUMIRE	Numar		DENUMIRE	Numar
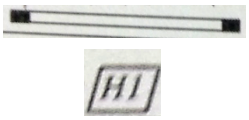		2buc		Tijă cu 2 jucători oaspeți	1buc
	1/4“ garnitură	28buc		Tijă cu 3 jucători gazdă	1buc
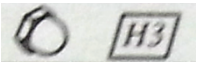	1/4“ piulită	4buc		Tijă cu 3 jucători oaspeți	1buc
	1/4“ x 1 – 1,2“ șurub	24buc		Tijă cu 5 jucători gazdă	1buc
	1-1/2“ șurub rotund	4buc	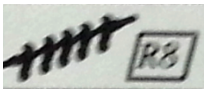	Tijă cu 5 jucători oaspeți	1buc
	Extensie picioare	4buc		Pereți laterali	2buc
	1/2“ șurub rotund	8buc	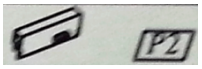	Panou spate	2buc
	Garnituri de cauciuc	16 buc	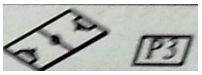	Suprafața de joc	1buc
	7/8“ șurub	26buc		Picioare masă	4buc
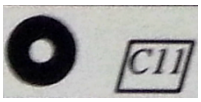	Piuliță de plastic	16buc		Mânere	8buc

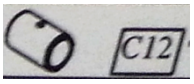	Inel stâlpi de poartă	4buc	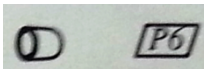	Capace capete pentru tije	8buc
	Tijă portar gazde	1buc		Contor	2buc
	Tijă portar oaspeți	1buc	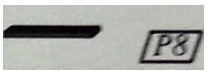	Protecție placa de joc	2buc
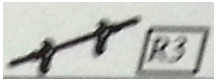	Tijă cu 2 jucători gazdă	1buc	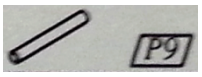	Susținere transversală	2buc
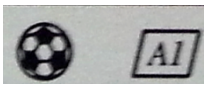	bile	4buc	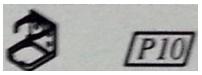	Suport pentru băuturi	2buc
			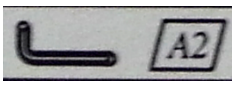	Imbus	1buc

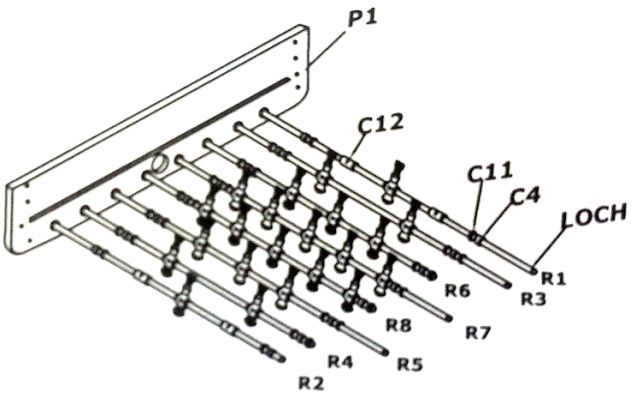

1. Așezați tijele în partea P1, exact în aceeași ordine ca în imagine. Masa este asamblată invers, așa că asigurați-vă că piesele sunt cu susul în jos.

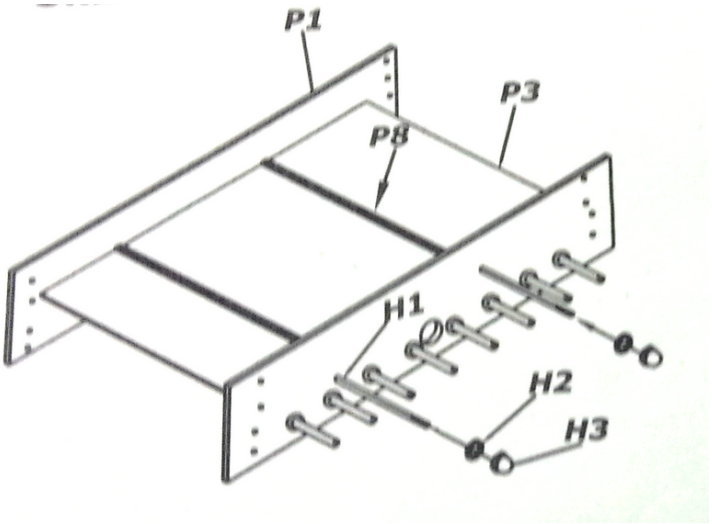

2. Luați terenul de joc P3 și glisați-l în canelura de pe bara laterală P1 și adăugați cea de-a doua bară laterală P1, glisând-o de asemenea în conformitate cu canelura. Acum puneți piesele din P8 pe tablă, pentru a fixa tabla de joc. Așezați P8 în centrul plăcii și atașați-le cu H2 și H3 (așa cum se arată în imagine).

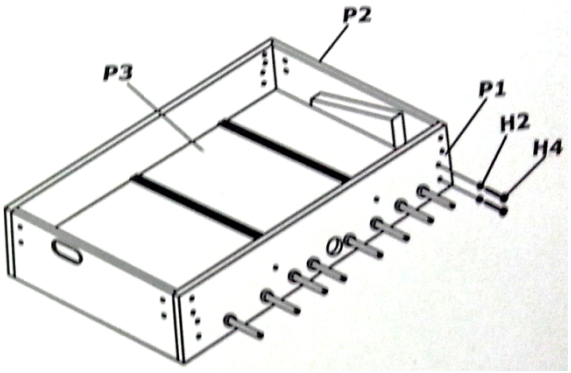

3. Se fixează capetele lui P2 pe pereții laterali ai lui P1 cu ajutorul șuruburilor H4 și a șaibelor H2. Verificați dacă pereții sunt în unghiuri drepte!

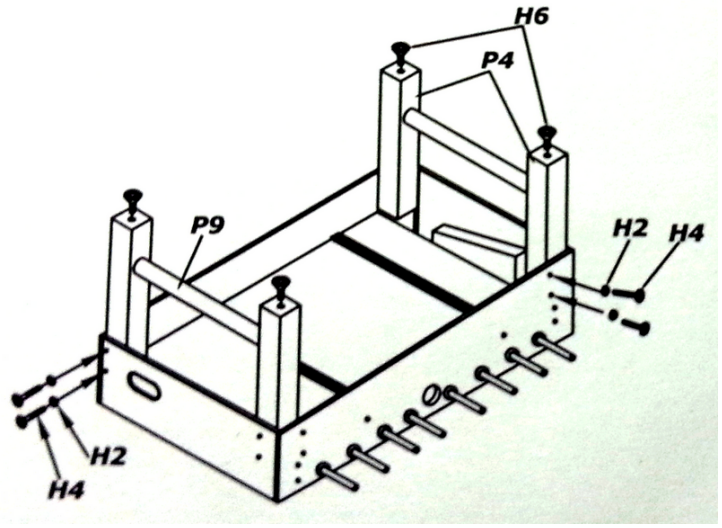

4. Cu ajutorul tijelor transversale P9, fixați picioarele P4 la șinele laterale P1 și la partea din spate a lui P2 cu ajutorul șuruburilor H4 și a șaibelor H2. Înșurubați capacele H6 în capătul picioarelor P4 pentru a nivela masa chiar și pe suprafețe inegale.

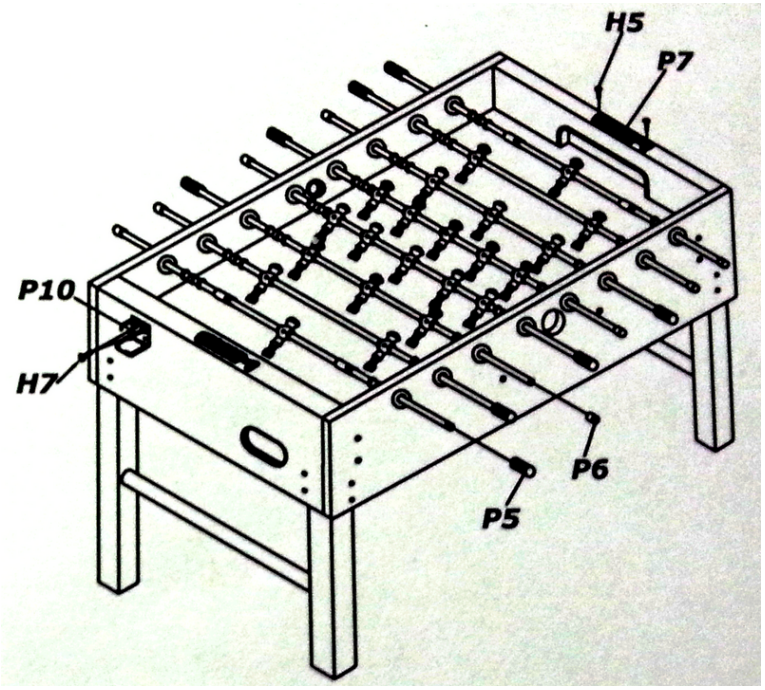

5. Cel puțin 2 adulți sunt necesari pentru acest pas! Ridicați cu grijă masa - atenție, masa este grea - și întoarceți-o cu grijă cu partea superioară în sus. Așezați contoarele P7 la ambele capete ale mesei cu ajutorul șuruburilor H5. Așezați suporturile de pahare P10 pe părțile laterale ale mesei cu ajutorul șuruburilor rotunde H7. Așezați mânerele P5 pe bare și așezați protecția P6 pe cealaltă parte a barei. (Mânerele sunt mai bine așezate pe bare dacă picurați puțin săpun pe bară).

Felicitări, tocmai ați construit o masă de fotbal. Vă dorim mult succes și distracție pe parcursul jocurilor. Vă rugăm să păstrați cu grijă acest manual pentru o consultare ulterioară.

IINSTRUCȚIUNI

Înainte de a atașa mânerele, asigurați-vă că tijele sunt într-adevăr aliniate corect. Mânerele pot fi îndepărtate doar în mod incorect.

Mingile de foosball nu sunt o jucărie! Există un pericol de înhițire pentru copiii cu vârsta sub 3 ani!

Puneți polish pentru mobilă pe o cârpă curată și ștergeți bețele de joc cu ea, pentru a le mări gradul de lubrifiere și a le face să alunece mai bine.

Pentru curățarea suprafeței exterioare, folosiți numai produse de lustruit pentru mobilă.

Acest produs este destinat exclusiv utilizării în interior

Această masă nu este proiectată pentru a fi așezată sau încărcată cu greutăți mari.

Nu mâncați la masă! Firimiturile de mâncare ar putea să se înfigă în masă și să nu mai poată fi curățate.